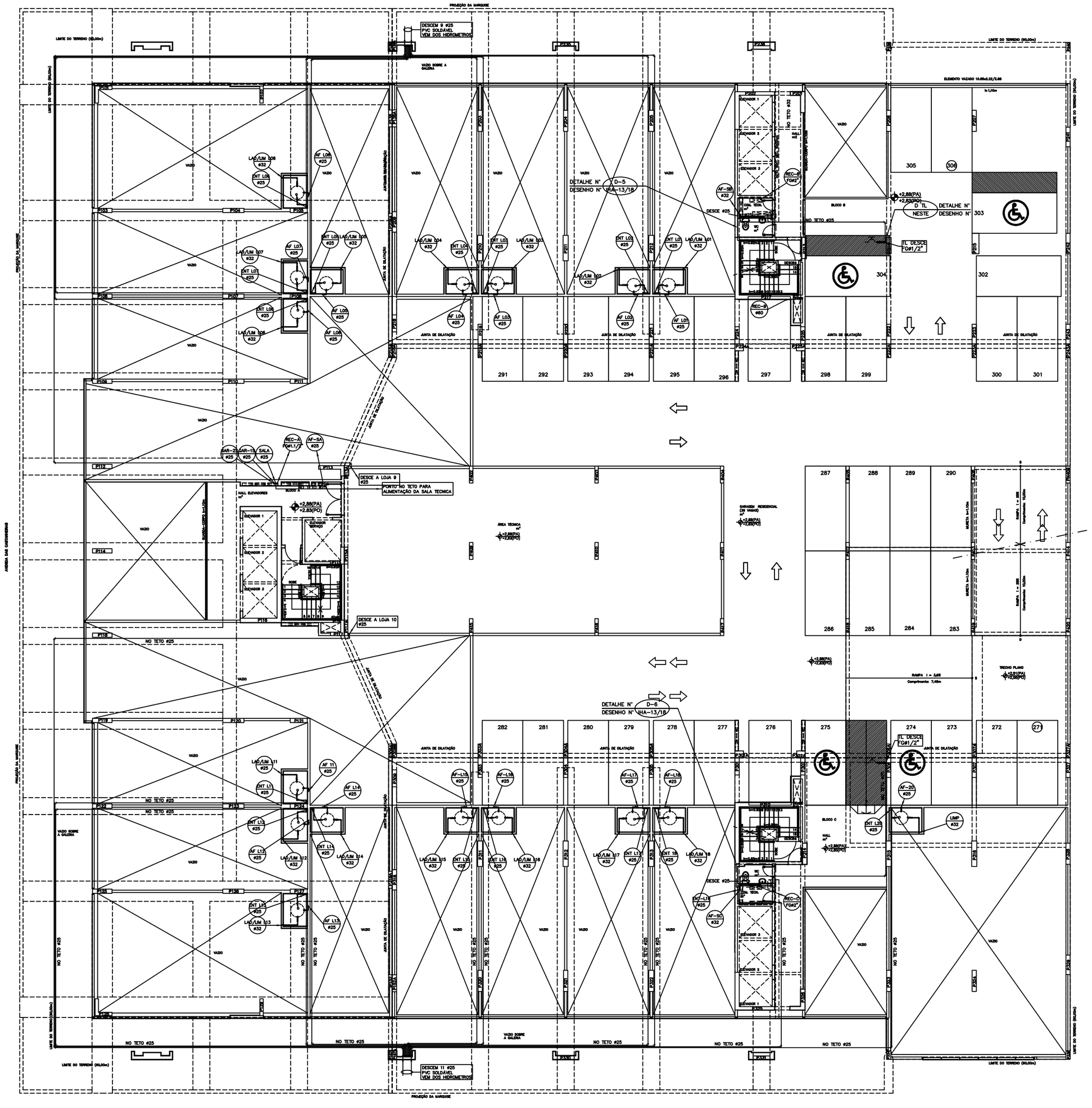

PLANTA BAIXA SOBRELOJA
ESCALA 1:100

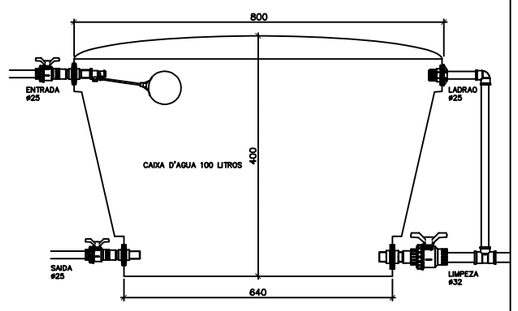

DETALHE TIPICO DA CX. D'AGUA
SEM ESCALA

PARA LEGENDAS E NOTAS VIDE DESENHO IHE-01/18

	DATA	MODIFICAÇÕES	N.o	VISTO
2	09/10/2012	REVISÃO-ATENDENDO ATA DE COMPATIBILIZAÇÃO DA REUNIÃO DE 18/09/2012		
1	ABR/2012	REVISÃO GERAL COM SUBSTITUIÇÃO DA ARQUITETURA, UTILIZANDO A ARQUITETURA DE 12/03/12		
	NOV/2011	EMISSÃO		

N.Taffner Projetos de Instalações Ltda

SIA trecho 3 lote 625/695 bloco C sala 221
e-mail: ntaffner@globo.com
Telefone (61) 3234-5570

SETOR:	ÁGUAS CLARAS – BRASÍLIA – DISTRITO FEDERAL
ENDEREÇO:	RUA DAS PAINEIRAS – LOTE 03; RUA 30 NORTE – LOTE 04
PROPRIETARIO:	GENT INCORPORADORA LTDA.
AUTOR DO PROJETO:	N.TAFFNER PROJETOS DE INSTALAÇÕES LTDA
RESPONSÁVEL TÉCNICO:	PORTO BSB ENGENHARIA LTDA

O PROPRIETÁRIO:

O AUTOR DO PROJETO: CREA: 4618/D-DF

O RESPONSÁVEL TÉCNICO: CREA: 7053-RF

CAESB

CREA

DRLFO

RESIDENCIAL COSMOPOLITAN
PROJETO DE INSTALAÇÕES

DESENHO Nº *IHA-05/18*

INSTALAÇÃO DE ÁGUA POTAVEL
PLANTA BAIXA – PAVIMENTO SOBRELOJA

DESENHO:	ESCALA:	DATA:	ARQUIVO:
N.TAFFNER	INDICADA	NOV/2011	NT-18-2011-GENT-IHA-06-R02-SOBRELOJA